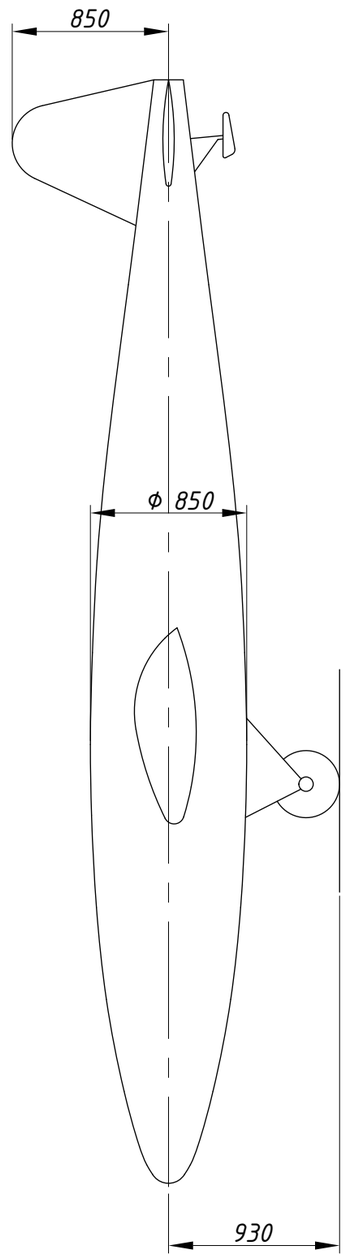

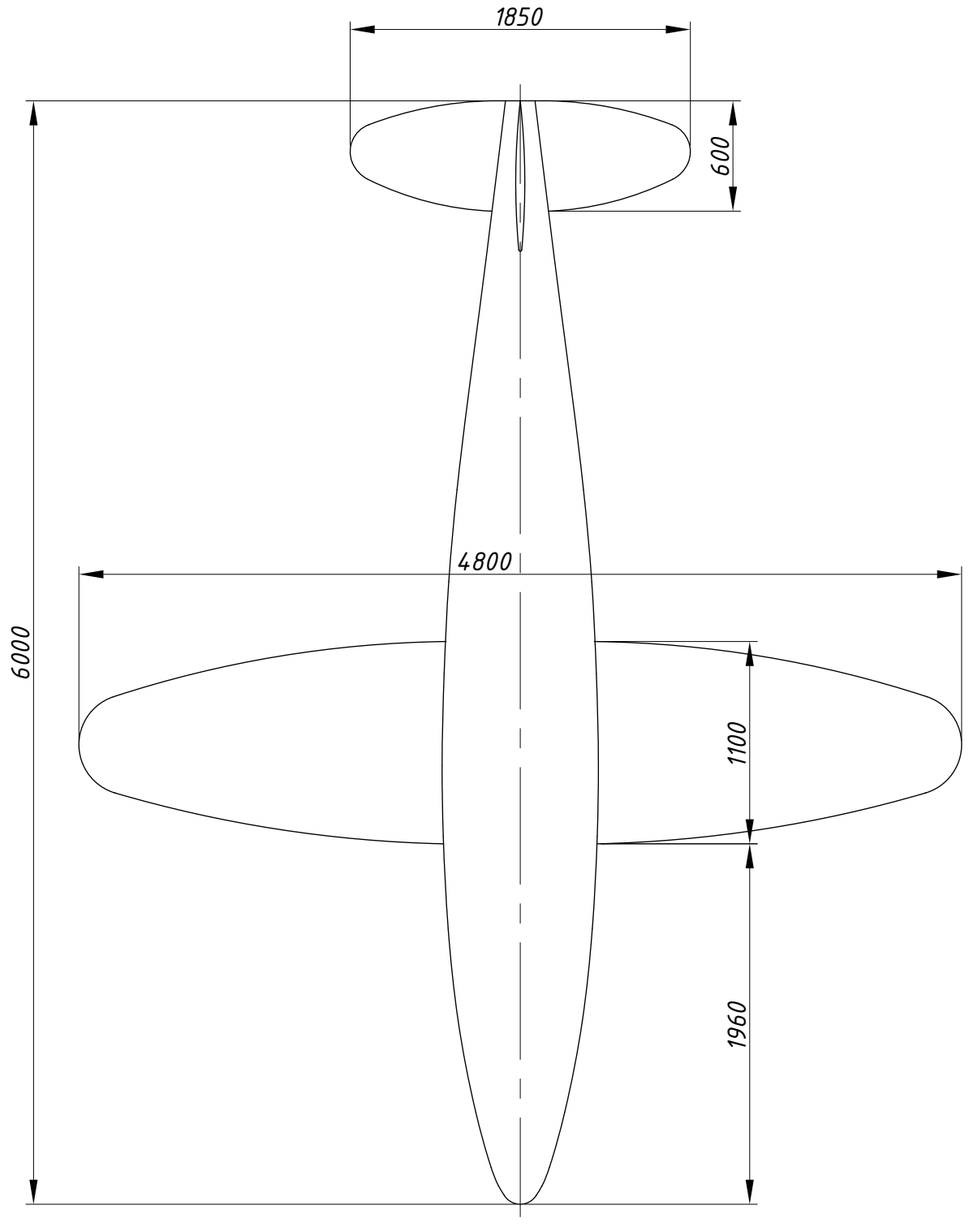

Neuzeichnung: © Frank Grüschow, 2019

		Werkstoff									
				Buch-stabe	Buchstabe kommt vor			Änderung		Tag	Name
				Maßstab 1:33⅓			Tag	Name	Zeichnung Nr. 344 D		
						Gezeichnet	8.5.37				
						Geprüft					

Hauptgruppe: PB 4 Gruppe:

WaA	PrW D	Fertigung	Versuchsstelle Peenemünde Werk Ost	Umrißzeichnung	Ersetzt durch: Ersatz für: